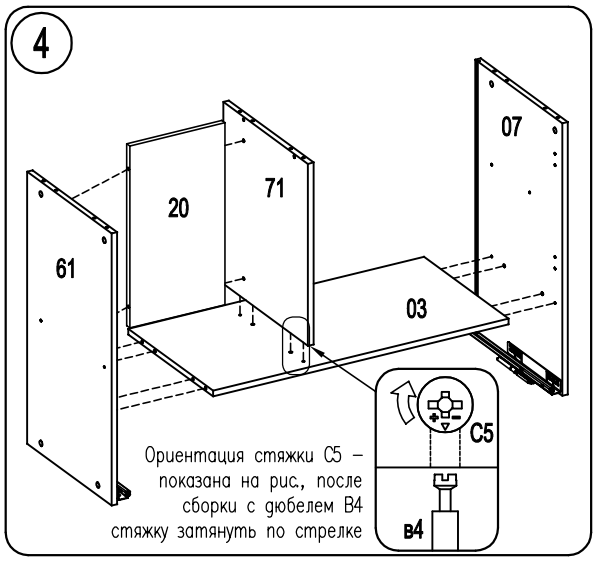
4
07
71
20
61
03
C5
в4
Ориентация стяжки С5 –
показана на рис., после
сборки с дюбелем В4
стяжку затянуть по стрелке

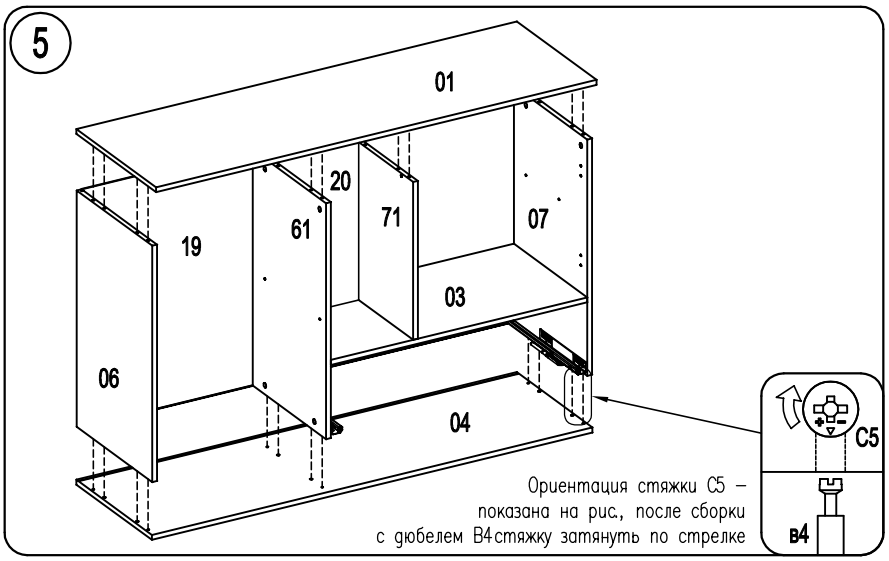
5
01
20
19
61
71
07
03
06
04
C5
в4
Ориентация стяжки С5 –
показана на рис., после сборки
с дюбелем В4стяжку затянуть по стрелке

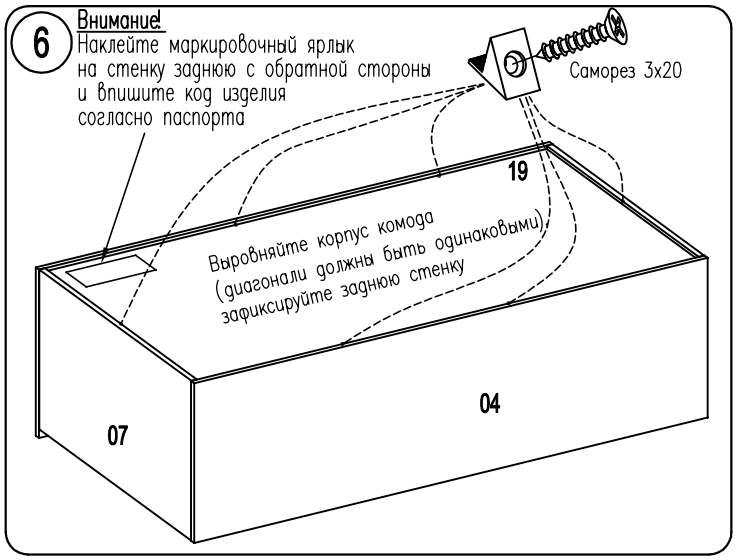
6
Внимание!
Наклейте маркировочный ярлык
на стенку заднюю с обратной стороны
и впишите код изделия
согласно паспорта
Саморез 3х20
19
Выровняйте корпус комода
(диагонали должны быть одинаковыми)
зафиксируйте заднюю стенку
04
07

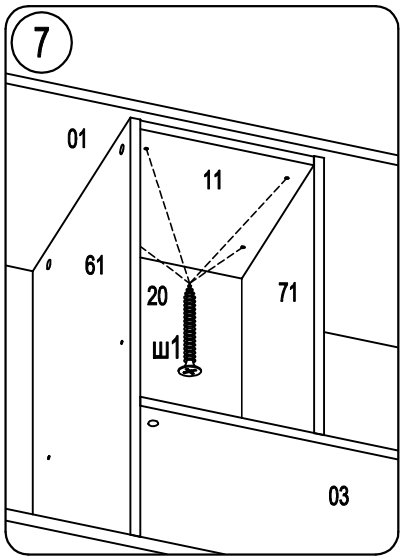
7
01
11
61
20
71
ш1
03

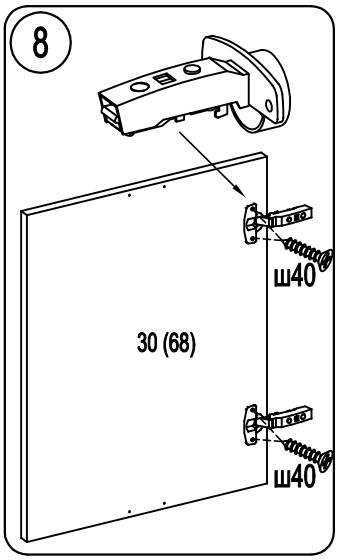
8
ш40
30 (68)
ш40

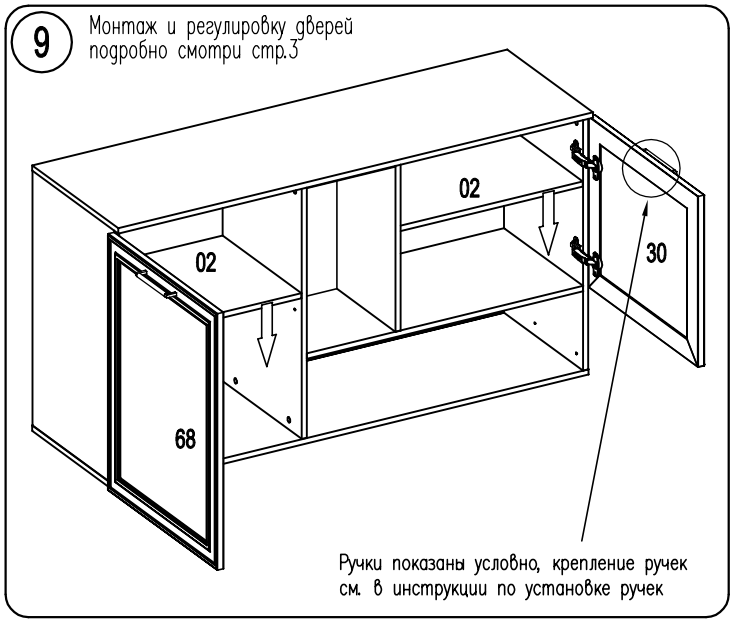
9
Монтаж и регулировку дверей
подробно смотри стр.3
02
02
30
68
Ручки показаны условно, крепление ручек
см. в инструкции по установке ручек

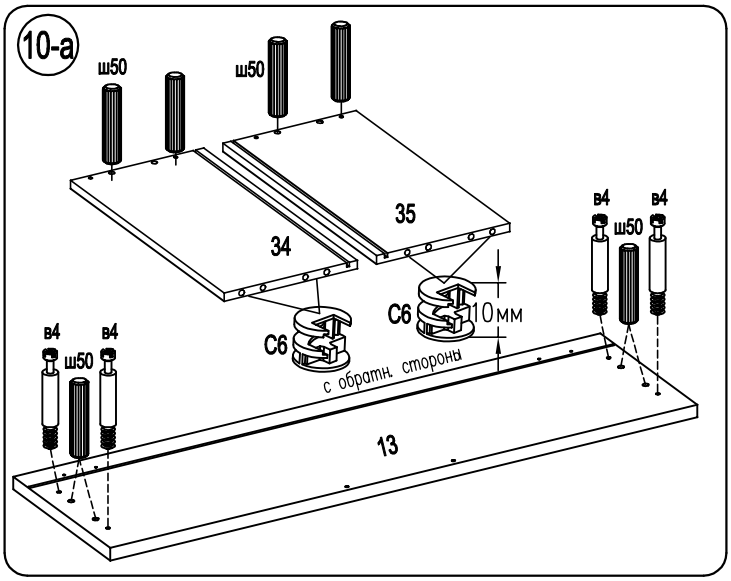
10-а
ш50
ш50
35
34
в4
в4
ш50
C6
10мм
C6
с обратн. стороны
в4
в4
ш50
13

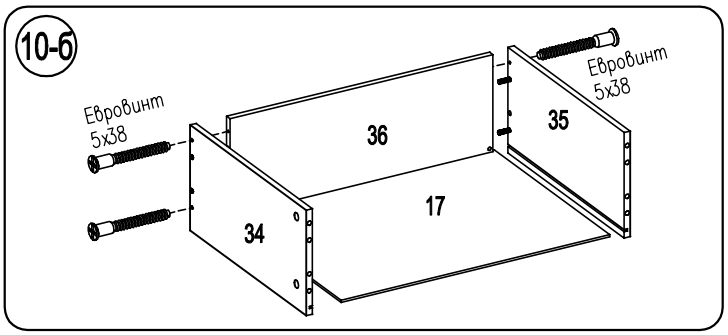
10-б
Евровинт
5х38
Евровинт
5х38
36
35
17
34